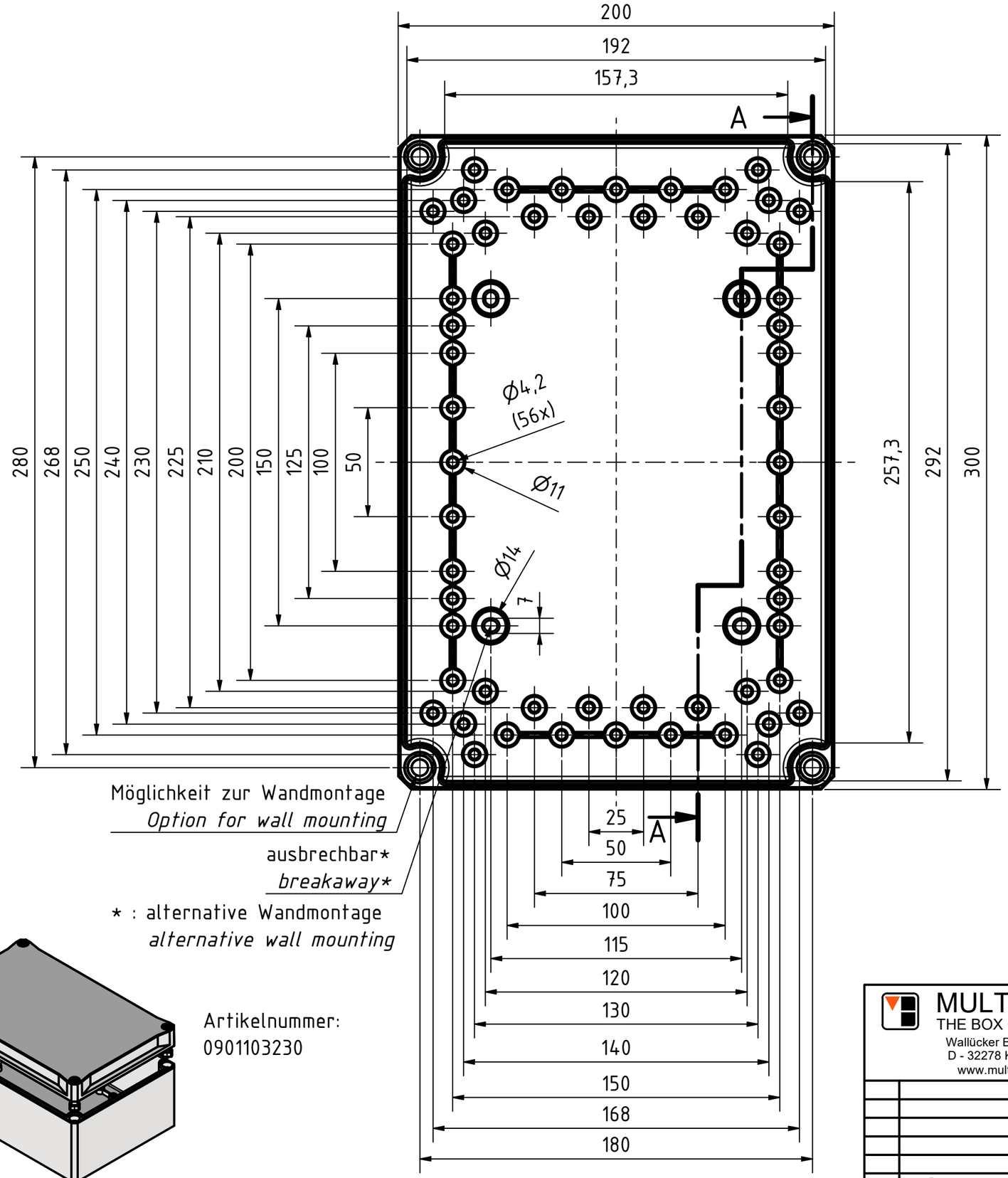

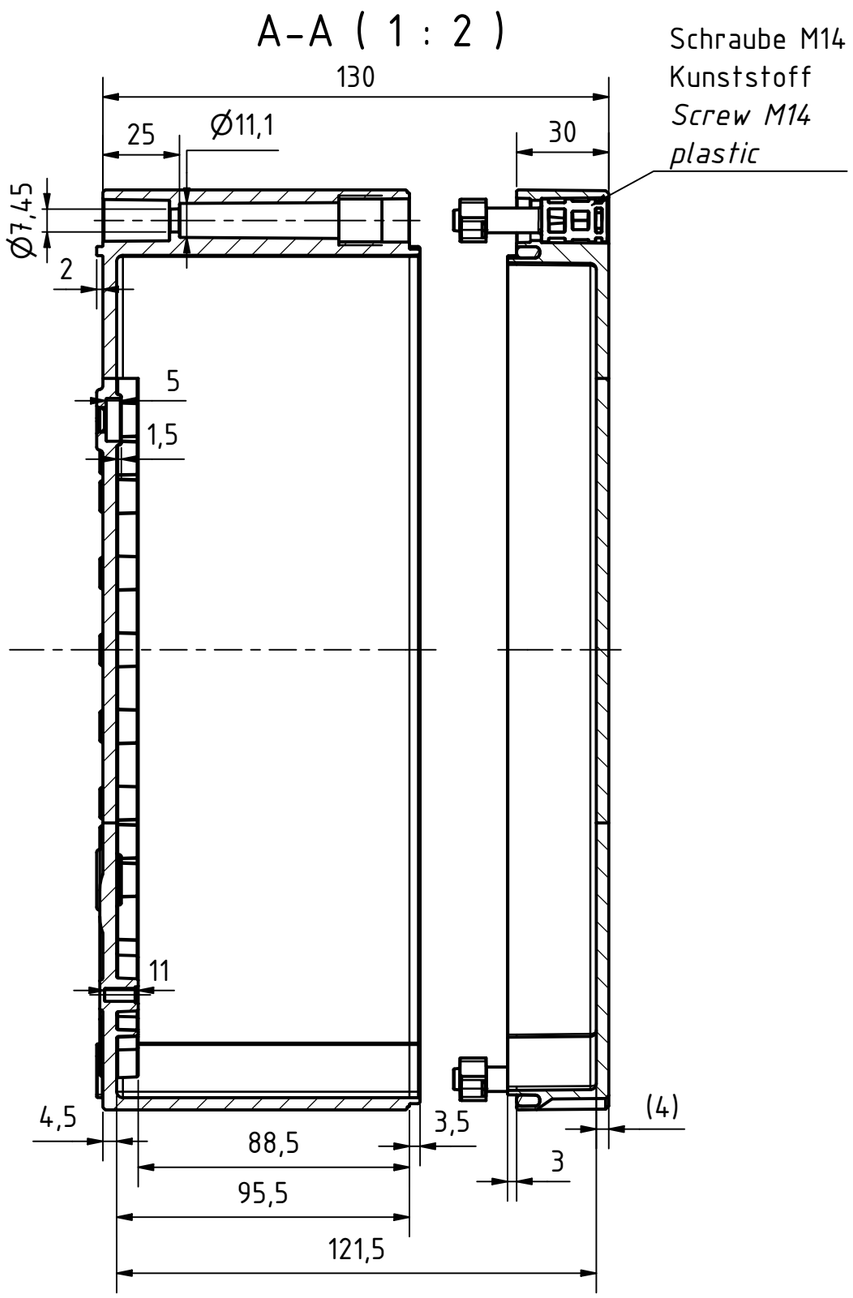

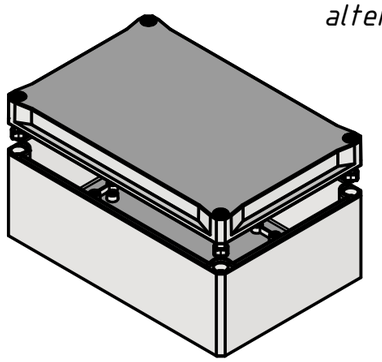

Artikelnummer:
0901103230

MULTI-BOX THE BOX COMPANY, Wallücker Bahndamm 7, D - 32278 Kirchlengern, www.multi-box.com	Erstellt am: 16.06.2023 von: A.Rose	Dok.-Status	Maßstab: 1:2 (1:6) / Gewicht: -
			Werkstoff: PC
	Freigabe am: von:	Format: A3 / Blatt: 1 / 1	Halbzeug:
			Oberfläche / Beschichtung:
	zulässige Toleranzabweichung nach: ISO 2768 - mK		Benennung: MBI-L 302013 ohne Vorprägung
	Dokumentenart: Internetzeichnung		Zeichnungsnr.: 0901103230 - MBI-L 302013 0

Index	Änderungen	Datum	Name

C:\Work\Designs\xx_MBI\20 MB-INTERN\02 ZEICHNUNGEN\02 BAUGRUPPEN\01 Standard\0901103230 - MBI-L 302013 0.idw